Bewegungs- und Präsenzmelder - Professional Line

PD IR 4360-8

KNX - Deckeneinbau weiß
EAN 4007841 086190
Art.-Nr. 086190

Magnet zur einfachen Installation | Infrarot-Sensor 360° | Max. Ø 8 m | Montagehöhe max. 4 m | Präsenz Ø 7,5 m | IP20 | KNX | Teach mode | Herstellergarantie steinel-professional.de/garantie | CE

Funktionsbeschreibung

Bewegungserfassung, Präsenzerfassung und Lichtmessung für Büros, Meetingräume, Durchgangsbereiche & Co. – die 360°-IR-Präsenzmelder nach sensNORM sind ideal für sensorbasierte Standardanforderungen im Objektbereich. Mit COM1-, KNX- und DALI-2 IPD-Schnittstelle. Bei KNX mit 2 Lichtausgängen inkl. Konstantlichtregelung, Logikgatter und weiteren Ausgänge und Funktionen wie Tag-/Nachumschaltung und Sabottageschutz. Reichweite für Bewegungserfassung: Ø 8 bzw. Ø 24 m. Präsenzmelderfunktion mit Ø 6 bzw. Ø 7,5 m Erfassungsbereich. Farblich passende, steckbare Abdeckkappen inklusive. Für Unterputz, Aufputz, Deckeneinbau. Einstellung und Bedienung per KNX Bus und ETS. Programmiermodus aus der Distanz mit per Smart Remote Fernbedienung per App aktivierbar. Montagefreundlich durch magnetische Halterung. LED-Feedback für sichere Inbetriebnahme. Einbauhöhe max. 4 m. Parallelschaltung (bis 10 Sensoren). Stromaufnahme von 15mA bei 24V. In schwarz oder weiß.

Technische Daten

Mit Bewegungsmelder	Ja
Herstellergarantie	5 Jahre
Einstellungen via	Smart Remote, ETS-Software, Bus
Mit Fernbedienung	Nein
Variante	KNX - Deckeneinbau weiß
VPE1, EAN	4007841086190
Ausführung	Bewegungs- und Präsenzmelder
Anwendung, Ort	Innenbereich
Anwendung, Raum	Einzelbüro, Funktionsraum / Nebenraum, Innenbereich, Lager
Farbe	Weiß
Farbe, RAL	9010
Inkl. Eckwandhalter	Nein
Montageort	Decke

optimale Montagehöhe	2,8 m
Erfassungswinkel	360 °
Unterkriechschutz	Ja
segmentweise Ausblendung	Ja
Elektronische Skalierbarkeit	Nein
Mechanische Skalierbarkeit	Nein
Reichweite Radial	Ø 4.5 m (16 m^2)
Reichweite Tangential	Ø 8 m (50 m^2)
Reichweite Präsenz	Ø 6 m (28 m^2)
Schaltzonen	492 Schaltzonen
Abdeckmaterial Lieferumfang	Abdeckschalen
Funktionen	Bewegungssensor, Lichtsensor, Präsenzfunktion, Präsenzmelderlogik
Dämmerungseinstellung	2 – 800 lx

PD IR 4360-8

KNX - Deckeneinbau weiß
EAN 4007841 086190
Art.-Nr. 086190

Technische Daten

Montageart	Deckeneinbau, Decke
Schutzart	IP20
Umgebungstemperatur	von -20 bis 50 °C
Werkstoff	Kunststoff
Mit Busankopplung	Ja
Technologie, Sensoren	Passiv Infrarot, Lichtsensor
Montagehöhe	2 – 4 m
Montagehöhe max	4,00 m
Zeiteinstellung	10 s – 1092 Min.
Dämmerungseinstellung Teach	Ja
KNX-Funktionen	Helligkeitswert, Lichtausgang 2x, Konstantlichtregelung, Dämmerungsschalter, Grundlichtfunktion, HLK-Ausgang, Logikgatter, Präsenz-Ausgang, Sabotageschutz, Tag- / Nachtfunktion
Art der Vernetzung	Master/Master
Vernetzung via	Kabel
Nennstrom	15 mA
Produkt Kategorie	Bewegungs- und Präsenzmelder

Zubehör

EAN 4007841 079543	Deckeneinbau-Adapter
EAN 4007841 009151	Smart Remote
EAN 4007841 592806	Nutzer Fernbedienung RC5
EAN 4007841 559410	Service Fernbedienung RC8

PD IR 4360-8

KNX - Deckeneinbau weiß
EAN 4007841 086190
Art.-Nr. 086190

Sensorerfassungsbereich

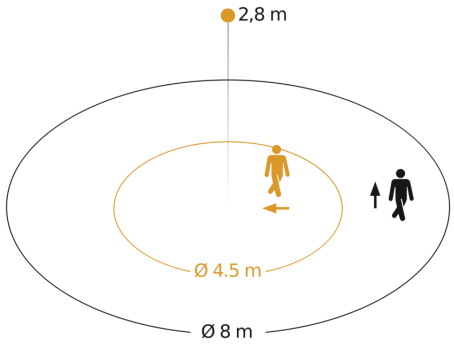

Mögliche Montagehöhe: 2,00 m – 4,00 m
Orange: radial
Schwarz: tangential

Maßzeichnung 1

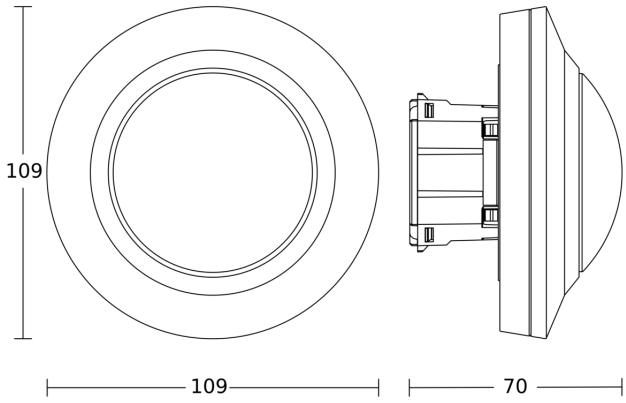
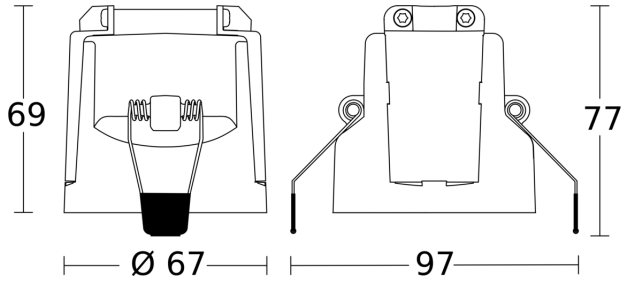
Maßzeichnung 2